E.u.r.o.Tec GmbH
Unter dem Hofe 5
D-58099 Hagen

Tel.: 0049 (0) 2331 6245-0
Fax.: 0049 (0) 2331 6245-200

Montageanleitung für die indirekte Terrassendielenbefestigung auf einer Holz-Unterkonstruktion mit dem T-Stick Klemmplattenhalter

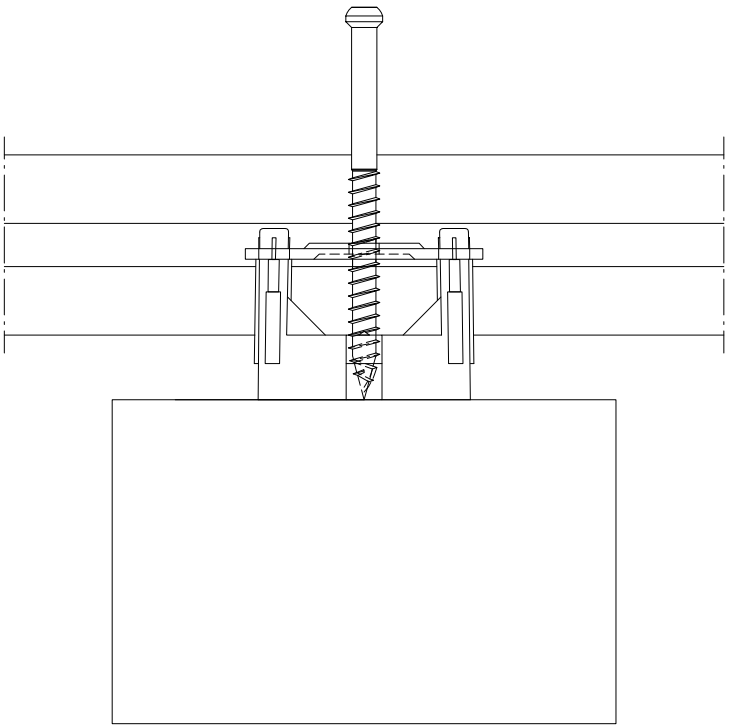

Indirekte Dielenbefestigung mit 5 mm Fuge
für Dielung von 20-30mm Brettstärke

Einzelteile Befestiger

1. Klemmplatte

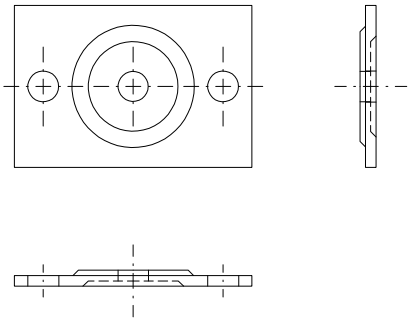

2. Klemmplattenhalter

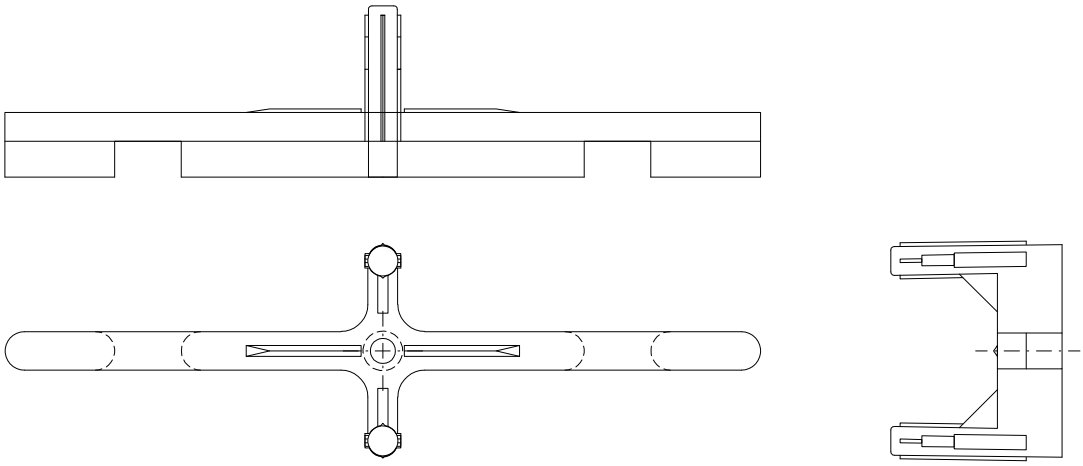

3. Schraube 4,2x43 TX15 (111873)

Montage des Verbinders

0. Vorkonfektionieren des Verbinders

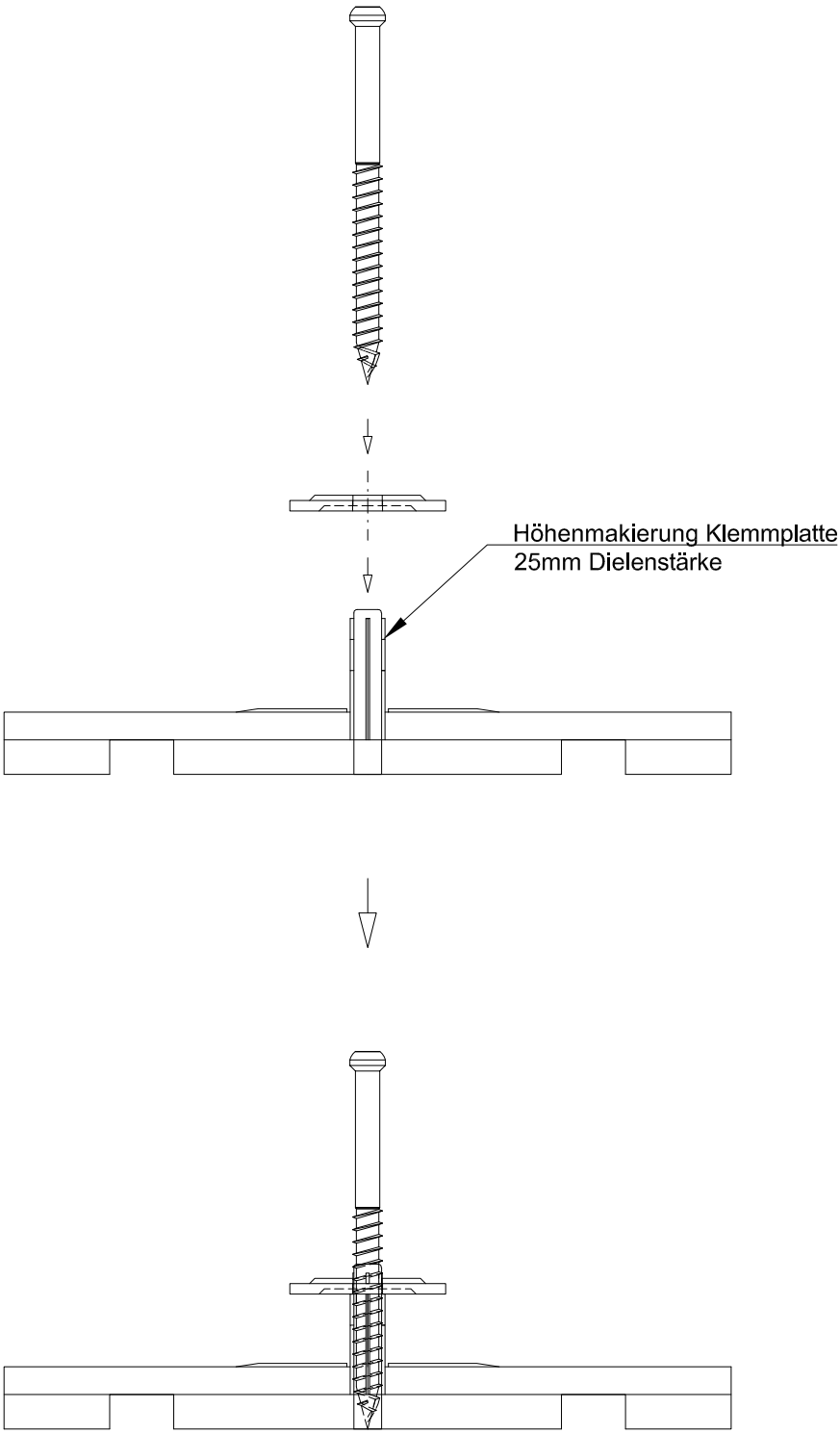

Montage der Klemmplattenhalter

1. Verlegen und ausrichten der Holz-Unterkonstruktion auf den Lagern.

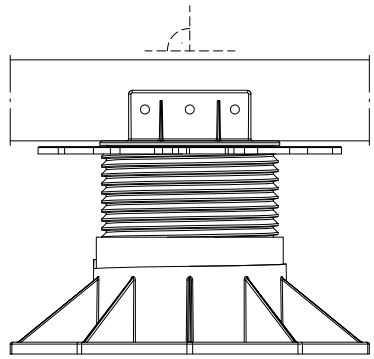

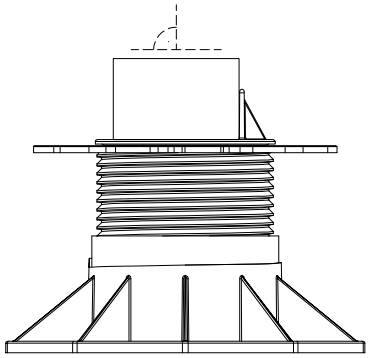

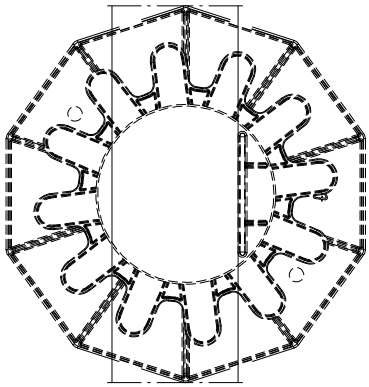

Montage der Klemmplattenhalter

2. Der vorkonfektionierte Dielenbefestiger wird zentrisch auf die Holz Unterkonstruktion gelegt.

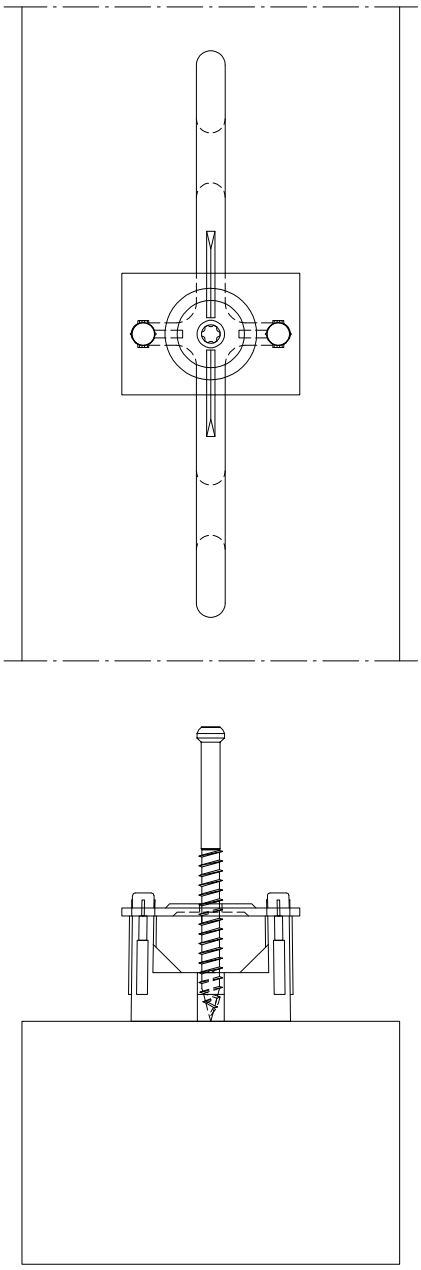

Montage der Klemmplattenhalter

2.1. Die Befestiger werden auf dem Unterkanstruktionsholz in Position geschoben. Die Klemmplatten werden dabei in die Nute der Diele geführt.

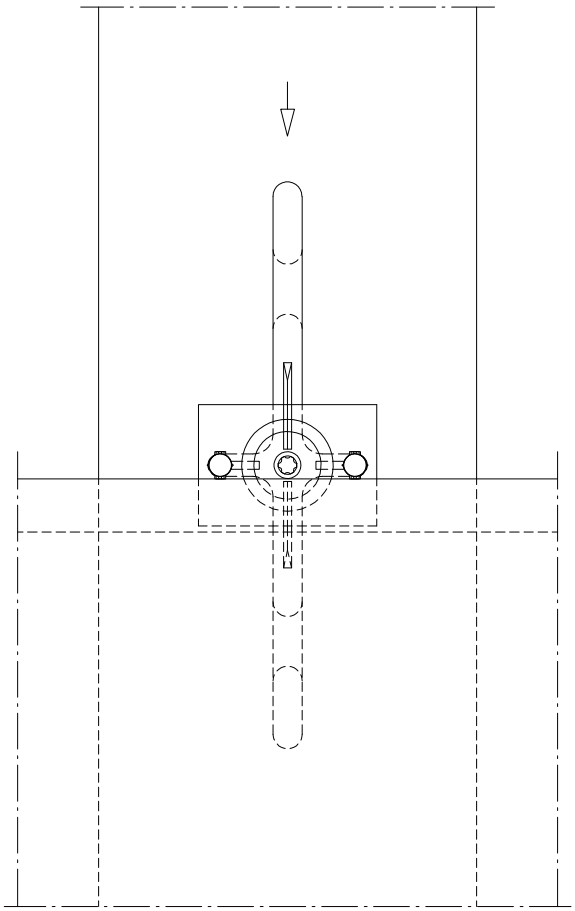

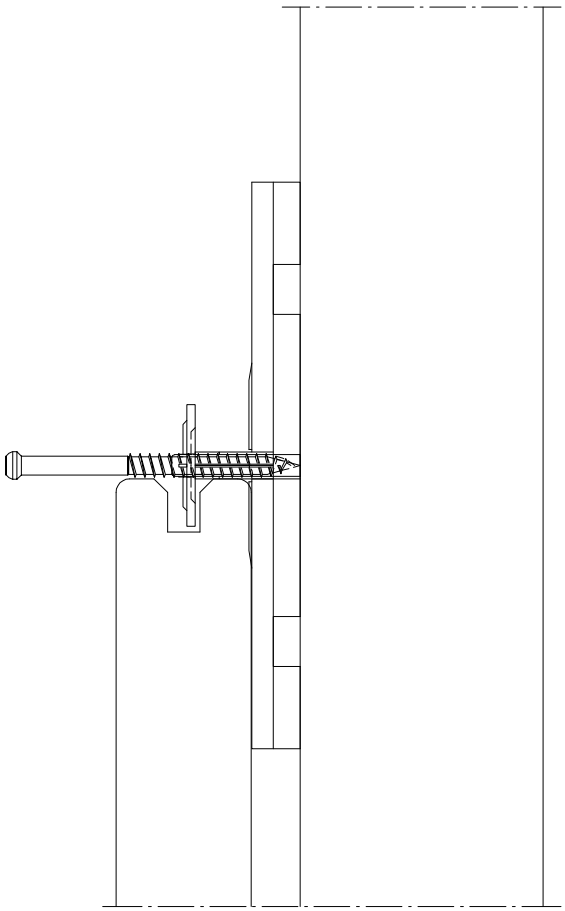

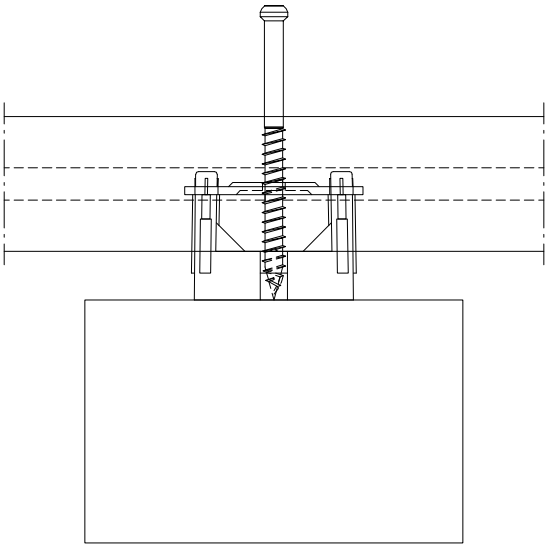

Montage der Klemmplattenhalter

2.2. Nach der Vorfixierung der angrenzenden 1.Diele und der Positionierung des Befestigers kann die 2. Diele positioniert werden.

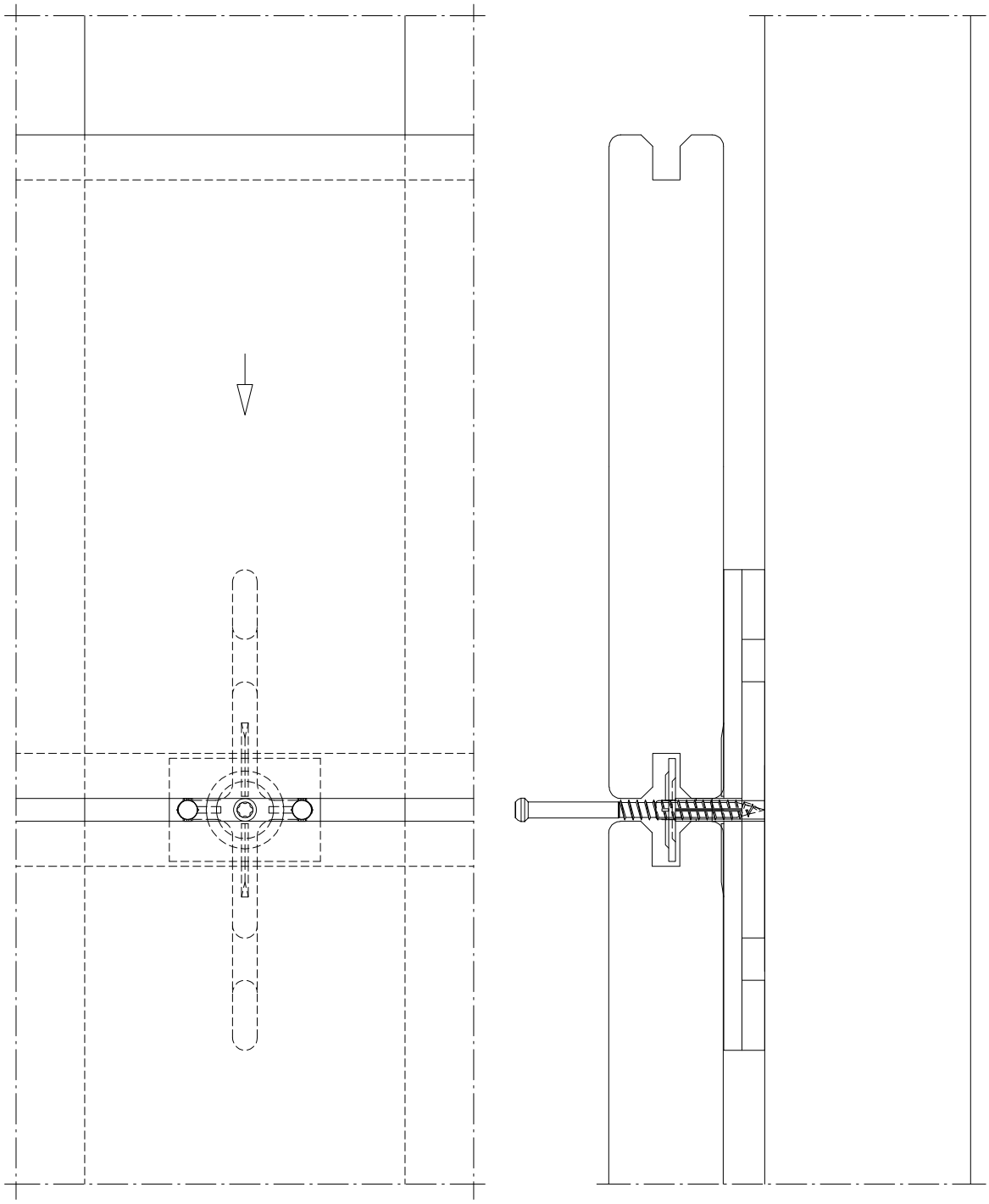

Montage der Klemmplattenhalter

2.3. Die Schraube wird nun von oben durch die Dielenfuge in die Unterkonstruktion verankert. Zum Anrieb der Schraube sollte ein Akkuschrauber mit Langbit TX15 verwendet werden.
Das maximale Anzugsdrehmoment der Schraube beträgt 4 Nm.

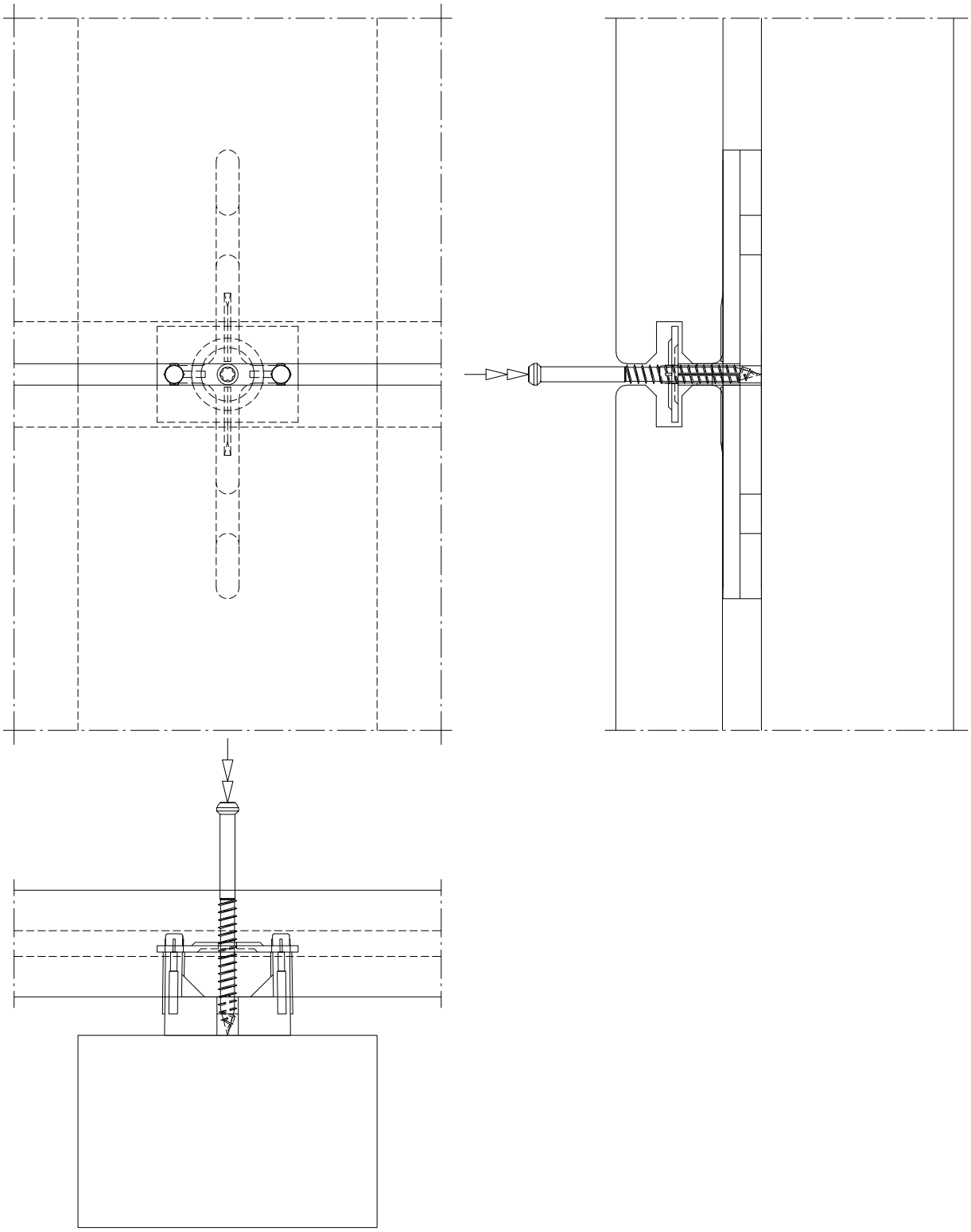

Montage der Klemmplattenhalter

2.4. Montierter Endzustand

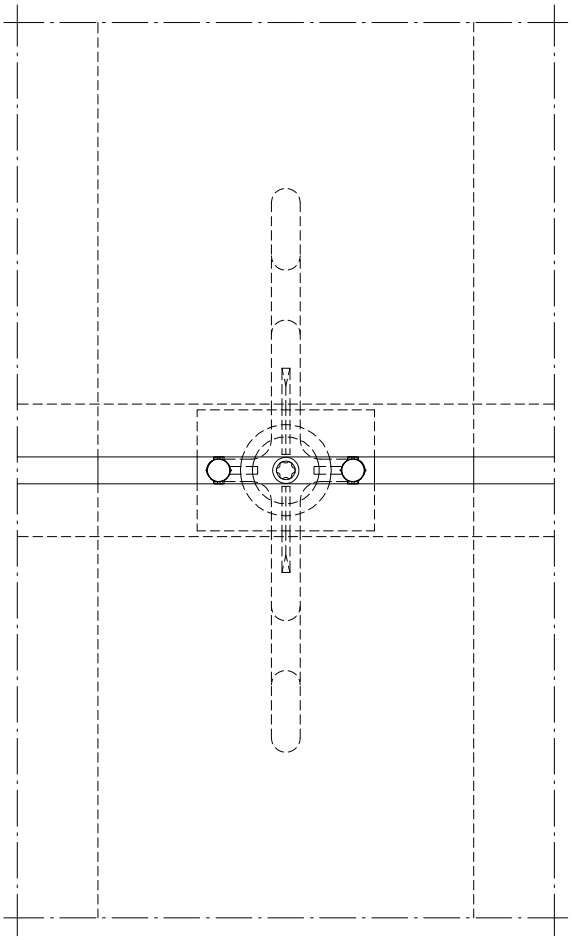

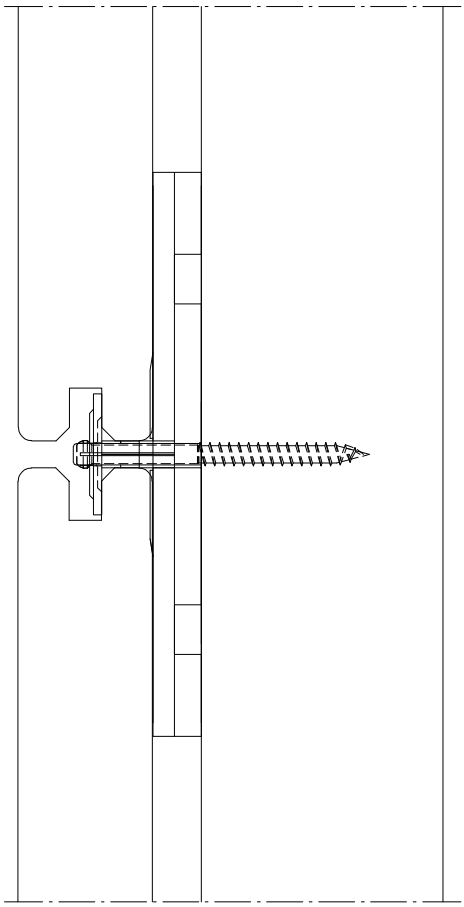

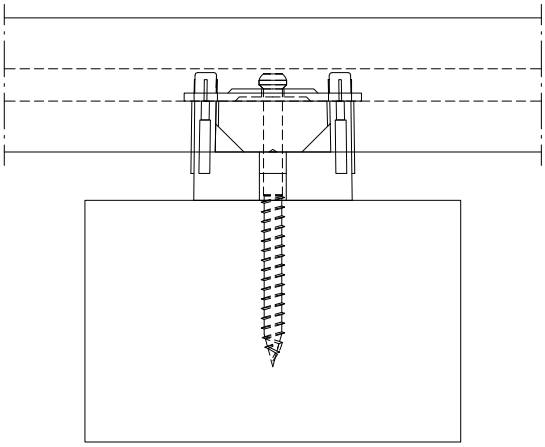

Montage der Randdielen
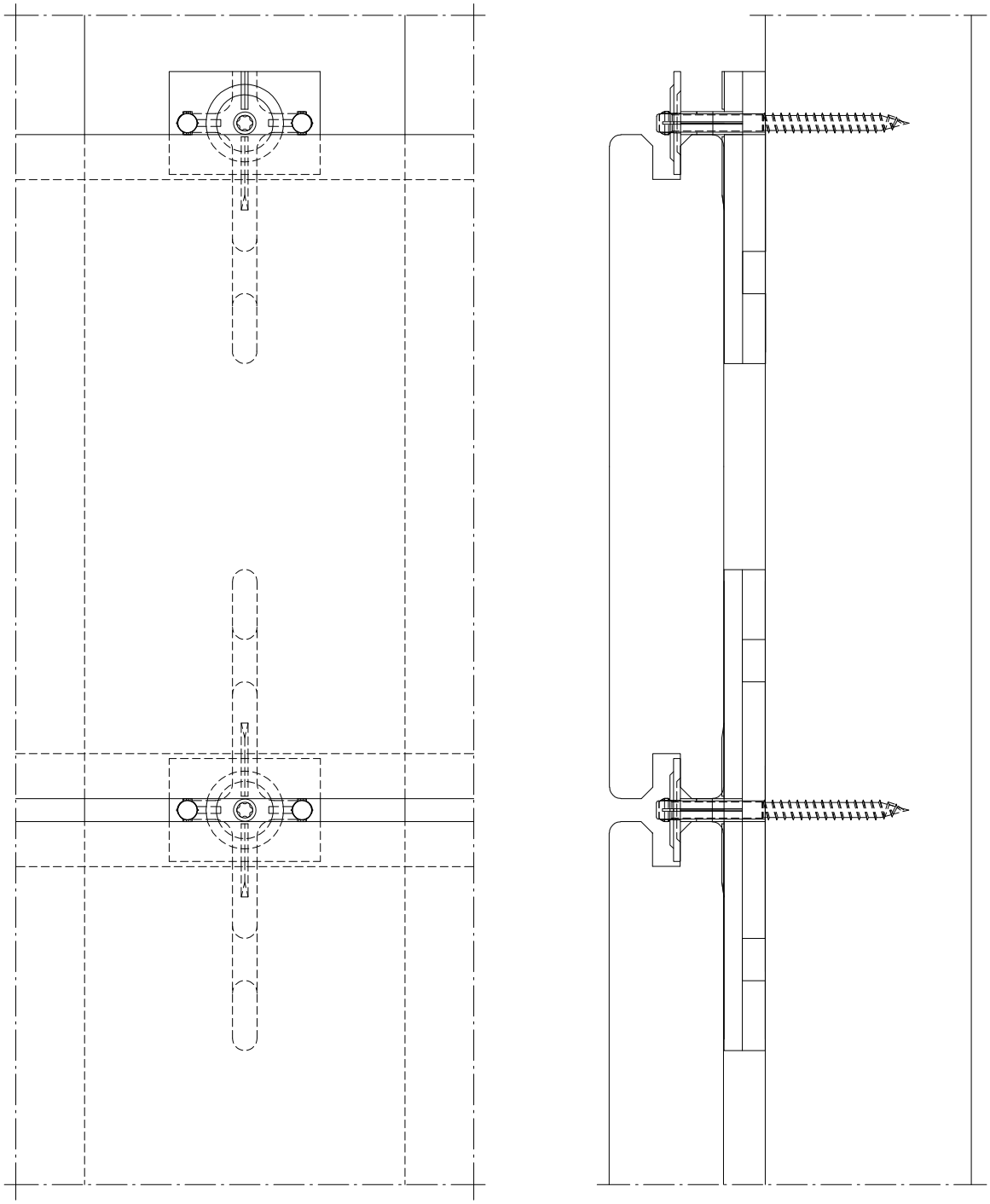
3. Es wird empfohen, die Randdielen mit dem StarterClip und dem Endgleiter zu fixieren.
Alternativ können die Randdielen wie unten gezeigt, mir einem abgeschnittenem Klemmplattenhalter befestigt werden.